平成28年度　仙台市新人大会
平成28年10月9日(日)
泉総合運動場体育館

【男子団体】

※県大会出場枠は２校

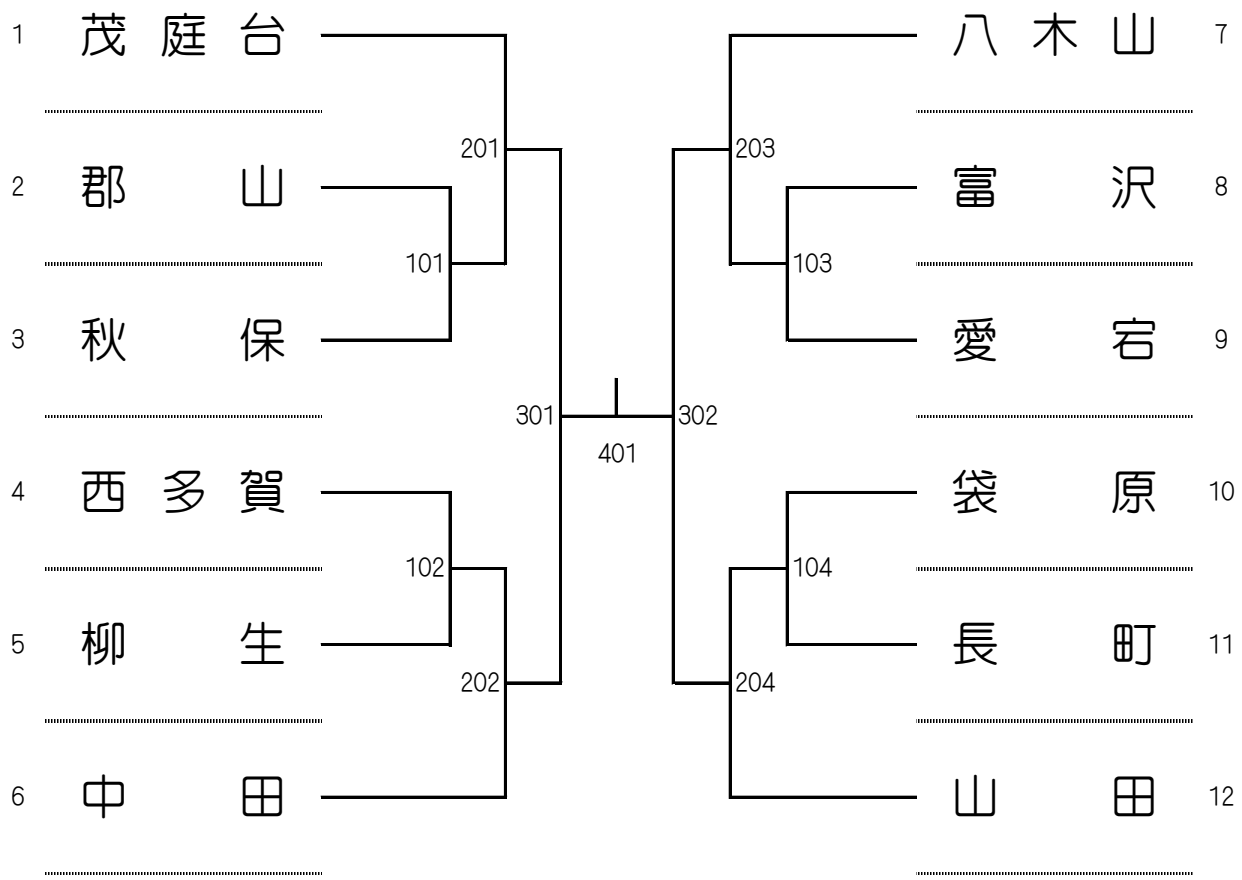

【女子団体】
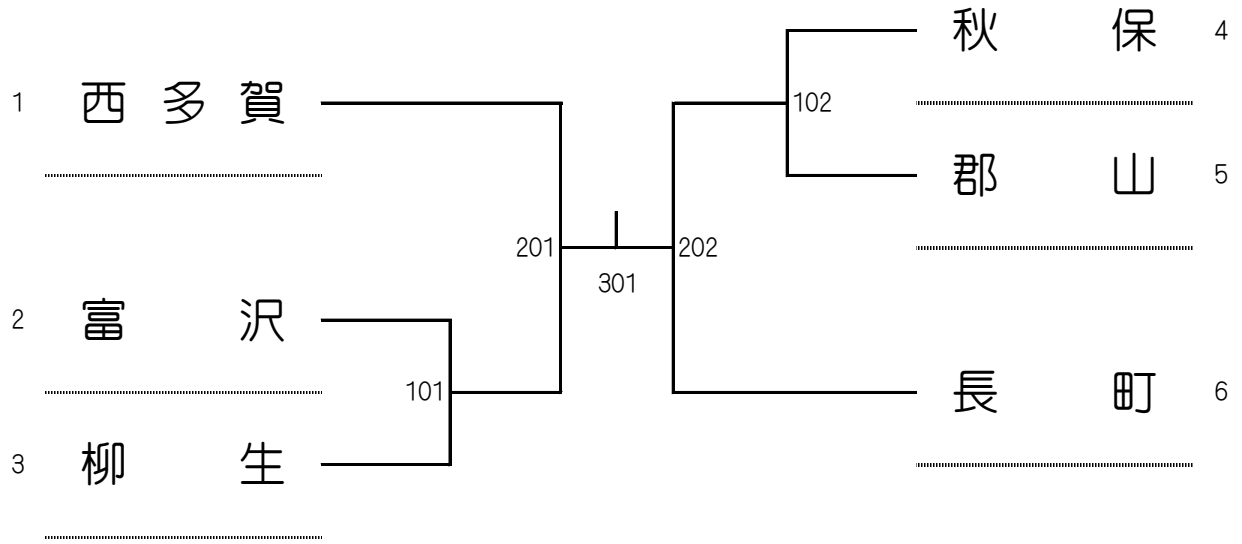
※県大会出場枠は２校